PTR HARTMANN
A Phoenix Mecano Company

| | |
|---|---|
| **Highlights** | |
| 2- bis 6-polig | |
| 1- und 2-polige Modulversion | |
| Rastermaß 15.0 mm | |
| Liftprinzip | |
| Leiteranschluss parallel zur Leiterplatte | |
| 24 A bei 2.5 mm² Leiter | |
| Max. 1.000 V | |
| **Anschlussquerschnitte** | |
| eindrähtig (starr) min | 0.2 mm² |
| eindrähtig (starr) max | 4.0 mm² |
| feindrähtig (flexibel) min | 0.2 mm² |
| feindrähtig (flexibel) max | 2.5 mm² |
| feindrähtig (mit Aderendhülse) min | 0.25 mm² |
| feindrähtig (mit Aderendhülse) max | 2.5 mm² |
| **Maße** | |
| Absolierlänge | 8.0 mm |
| Bohrlochdurchmesser | 1.3 mm |
| **Werkstoffe** | |
| Klemmstück | Messing |
| Schraube | Stahl |
| Lötfahne | Kupferlegierung |
| **Isolierstoff** | |
| Material | PA 6.6 |
| Brennbarkeitsklasse | UL 94 V-0 |
| **Temperaturen** | |
| Arbeitstemperatur (ohne mech. Belastung) | -40 °C - 105 °C |
| Lagertemperatur | -40 °C - 105 °C |

Rastermaß 15.0 mm

## Wellenlötverfahren

| | |
|---|---|
| Löttemperatur, empfohlen | 260 °C |
| Peaklötdauer, empfohlen | 3-4 s |

## Reflowprozess

| | |
|---|---|
| Löttemperatur, empfohlen | - |
| Peaklötdauer, empfohlen | - |

## Farben

SCHWARZ, RAL 9011

KIESELGRAU, RAL 7032

GRÜN, RAL 6018

BLAU, RAL 5015

HELLGRÜN, ähnlich RAL 6018

Farben nach RAL, Farbabweichungen sind produktionsbedingt. Sonderfarben sind möglich.

## Zulassungsdaten

| | | | | | |
|---|---|---|---|---|---|
| | | c UL us | | VDE | |
| UseGroup | B | C | D | | |
| Nennspannung | 600 V | 600 V | - | 1000 V | |
| Nennstrom | 20 A | 20 A | - | 24 A | |
| Nennleitergröße | | | | min | max |
| - starr | AWG 22-12 | AWG 22-12 | - | 0.5 mm² | 4.0 mm² |
| - flexibel | AWG 22-12 | AWG 22-12 | - | 0.5 mm² | 2.5 mm² |
| Drehmoment | 0.45 Nm | 0.45 Nm | - | 0.50 Nm | |
| Schraubengewinde | M3 | M3 | - | M3 | |
| Prüfspannung | 2.20 kV | 2.20 kV | - | 3.5 kV | |

## Zubehör

| Abbildung | Bezeichnung | Artikelnummer |
|---|---|---|
| | Brücke, 2-polig, isoliert, BRI/2-7.5/7.62-L8.2-LICHTGRAU | Art.-Nr. 50000000017 |
| | Schraubenabdeckung SC-AK700-GELB | Art.-Nr. 50700000004 |

PTR HARTMANN
A Phoenix Mecano Company

Rastermaß 15.0 mm

## Bestelldaten (Rastermaß 15.0 mm)

| Polzahl | Breite (mm) | Artikelbezeichnung | Artikelnummer | VPE |
|---|---|---|---|---|
| 2 | 23.10 | AK710/2-15.0-V-GRÜN | 50710020241 E | 100 |
| 3 | 38.10 | AK710/3-15.0-V-GRÜN | 50710030241 E | 100 |
| 4 | 53.10 | AK710/4-15.0-V-GRÜN | 50710040241 D | 50 |
| 5 | 68.10 | AK710/5-15.0-V-GRÜN | 50710050241 D | 50 |
| 6 | 83.10 | AK710/6-15.0-V-GRÜN | 50710060241 D | 50 |
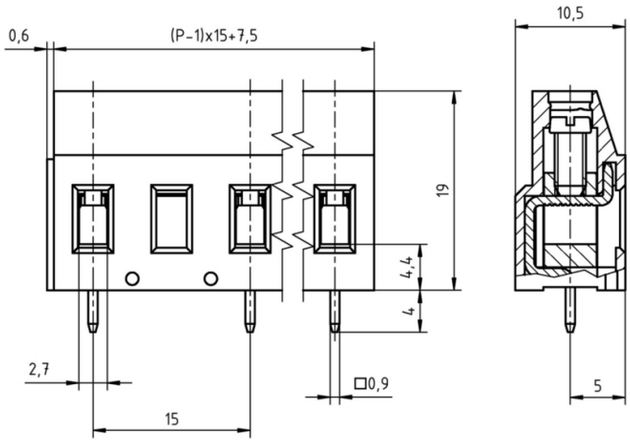
## Technische Zeichnung